КИТ-161

Инструкция для сборки

Набор КИТ-161 (далее набор) предназначен для макетирования, единичного или малосерийного производства изделий, монтируемых на DIN рейку (35мм). Набор содержит детали позволяющие быстро собрать корпус шириной 6 DIN unit (105 мм).
В состав набора входят 2 макетные платы с винтовыми разъёмами на 36 контактов до 2.5мм^2.

4 640016 937530

Комплектация

1. Основание корпуса 1 шт.
2. Фиксатор - замок 1 шт
3. Корпус 1 шт.
4. Лицевая панель. 1 шт.

Рис. 1

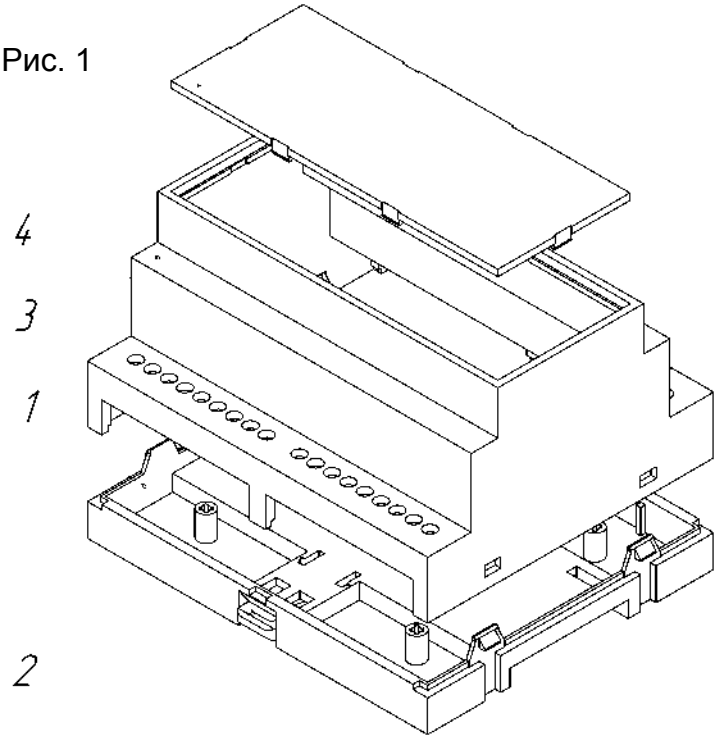

Рис. 2

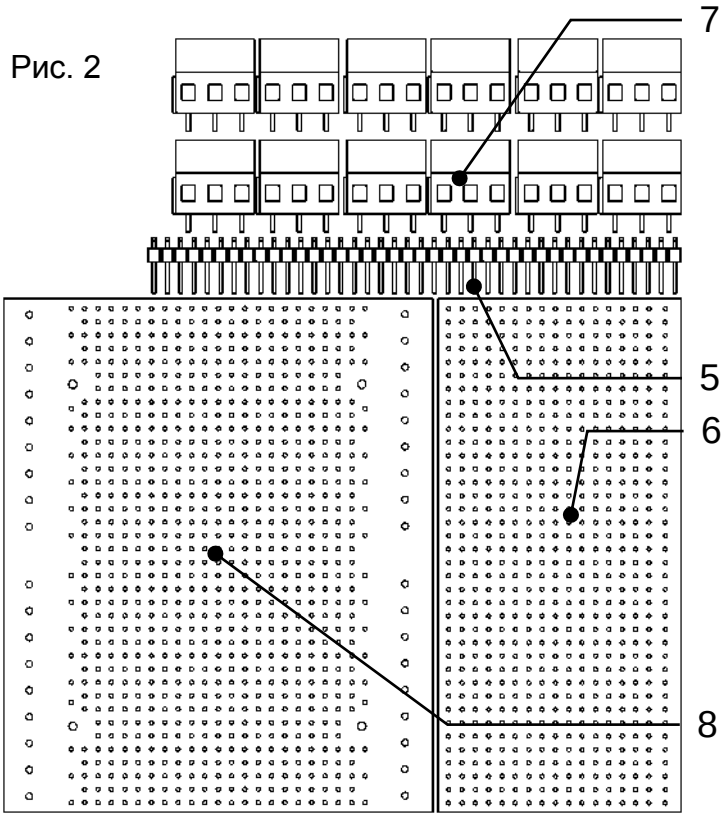

5. Соединитель плат штыревой 1 шт.
   40 угловых штырей под пайку
   с шагом отверстий плат.
6. Плата верхняя 1 шт.
   Сквозная металлизация отверстий.
7. Разъёмы интерфейсные 12 шт.
   3-х контактные разъёмы.
8. Плата нижняя 1 шт.
   Сквозная металлизация отверстий.
9. Данная инструкция 1 экз.
10. Пакет 1 шт.

Порядок сборки

- Использование верхней платы и место смыкания плат определяется Вашим проектом.
- Доработайте лицевую панель [4] (по Вашему проекту при необходимости).
- Смонтируйте элементы на верхней плате (по Вашему проекту при необходимости). Сторона платы безразлична.
- Смонтируйте элементы на нижней плате (по Вашему проекту при необходимости). Сторона платы безразлична.
- Обрежете до нужного размера штыревой соединитель [5] и впаяйте его в верхнюю плату. Загнутые штыри должны распаиваться на верхней плате. Сторона пайки определяется Вашим проектом.
- **Внимание! на боковых поверхностях интерфейсных разъёмов [7] могут находится пазы ориентированного сцепления в блок**.
  Соберите интерфейсные разъёмы [7] соблюдая ориентацию в 4-ре блока (количество по необходимо-

сти). Впаивайте блоки в сборе.
Могут быть использованы не комплектные разъёмы подходящей конструкции с шагом контактов от 5.0 до 5.1 мм.

- Создайте необходимые соединения элементов.
- Соедините платы, припаяйте штыревой соединитель [5] к нижней плате, создайте соединения при необходимости (рис. 3).
- Защёлкните лицевую панель [4] на корпусе [3] (это можно сделать после. Определяется наличием элементов, выведенных на лицевую панель).
- Вдвиньте собранные платы в корпус [3] .
- Защёлкните основание на корпусе. Платы в сборе могут быть предварительно закреплены на основании [1] 4-мя шурупами (не входят в комплект) и вдвигаться в корпус [3] совместно. **Внимание! Основание имеет ориентацию, см. установку на рейку.**
- Вставьте и переместите фиксатор [2] до упора, как на рис. 4 .

Рис. 3

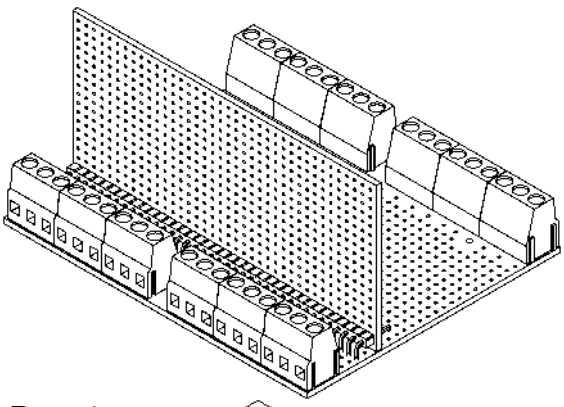

Рис. 4

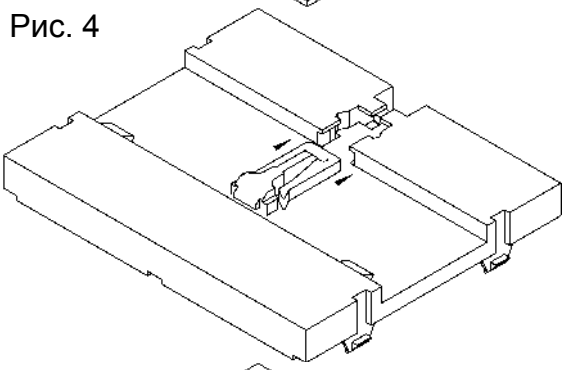

Установка на рейку

- Переместите фиксатор [2] до упора, как на рис. 4 .
- Зацепите выступы основания [1] за верхний край рейки.
- Плотно прижмите корпус к рейке, оттягивая его вниз.
- Переместите фиксатор [2] до упора как на рис. 5 .

Демонтаж с рейки

- Осуществляется в обратной последовательности.
  Для перемещения фиксатора [2] используйте подходящую шлицевую отвёртку.

Рис. 5

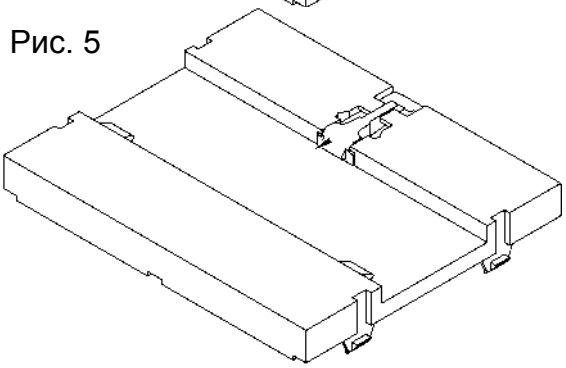

Для фиксации на DIN-рейке выдвинуть замок до характерного щелчка

Габариты

Рис. 6

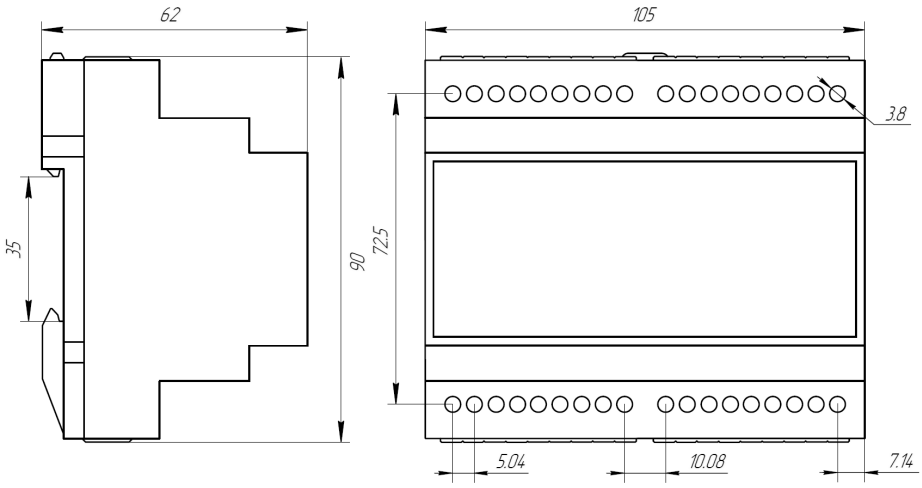

Производитель оставляет за собой право вносить изменения в названия, конструкцию и комплектацию, не ухудшая при этом функциональные характеристики изделия.

<u>Пример записи для заказа:</u>
Набор КИТ-161

<u>Артикул (EAN-13)</u>
4640016937530

ГАРАНТИЙНЫЕ ОБЯЗАТЕЛЬСТВА

Гарантийный срок изделия 24 месяца с момента передачи его потребителю (продажи). Если дату передачи установить невозможно, срок исчисляется с даты изготовления (указывается на упаковке).

Отметку о приёмке контролёр ОТК проставляет на корпусе изделия в виде уникального идентификационного кода. Претензии не принимаются при нарушении условий эксплуатации, при механических и термических повреждениях корпуса изделия (или нарушении целостности контрольной наклейки при её наличии).

Выездное гарантийное обслуживание не осуществляется.

Дата продажи _____
(заполняется потребителем при оформлении претензии)